ДАРИН
РУССКАЯ ТЕХНИКА ДЛЯ БАССЕЙНОВ
ДАРИН
108851, Москва, Щербинка,
Симферопольское шоссе, 11
+7 495-983-10-83
info@darin7.ru
www.darin7.ru

Уважаемые партнёры!

Представляем Вашему вниманию новый Быстросъёмный клапан впрыска реагентов:

Раньше было так: для прочистки клапана впрыска необходимо отсоединить напорную трубку, затем выкрутить клапан впрыска из трубопровода и прочистить выходной канал и резиновое кольцо. Далее, с уплотнением ФУМ лентой, снова вкрутить клапан впрыска в трубопровод и подсоединить напорную трубку.

Последовательность этих операций приведена ниже на рисунке 1:

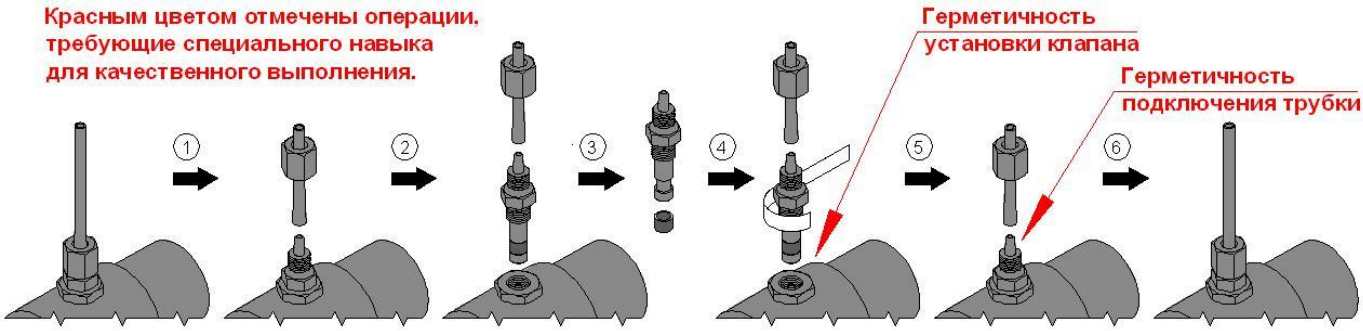

Рис.1. Чистка обычного клапана впрыска реагентов.

Быстросъёмный клапан впрыска существенно убыстряет этот процесс: пальцами откручивается накидная гайка и штуцер клапана впрыска просто вынимается для прочистки. Не надо отсоединять напорную трубку, уплотнять ФУМ лентой резьбовое соединение! Кроме этого, увеличивается надёжность соединения и отсутствует вероятность слома штуцера клапана впрыска при его вкручивании с ФУМ лентой!

Последовательность этих операций, а также описание конструкции Быстросъёмного клапана приведены ниже на рисунках 2 и 3:

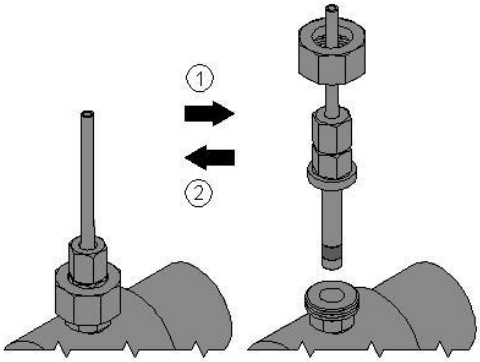

Рис.2. Чистка быстросъёмного клапана впрыска реагентов.

Рис.3. Конструкция быстросъёмного клапана впрыска реагентов.

Кроме этого, при необходимости замены штуцера клапана впрыска (поз.2 на рис.3), можно приобрести только его, а не клапан впрыска целиком, что экономит денежные средства.

И последнее, с 2022 года можно приобретать отдельно резиновое кольцо для всех клапанов впрыска.

Ниже указаны артикулы изделий и розничные цены. Подробнее, с фотографиями и описанием, можно посмотреть на нашем сайте: darin7.ru

1. Клапан впрыска быстросъёмный, ПВХ, G 1/2"н, L=30мм, арт. 03-23-003-30, цена: 4 925 руб.
2. Клапан впрыска быстросъёмный, ПВХ, G 1/2"н, L=80мм, арт. 03-23-003-80, цена: 5 895 руб.
3. Штуцер быстросъёмный, ПВХ, д.10н, L=30мм, арт. 03-23-013-30, цена: 3 245 руб.
4. Штуцер быстросъёмный, ПВХ, д.10н, L=80мм, арт. 03-23-013-80, цена: 4 290 руб.
5. Трубка резиновая, L = 8мм, арт. 62-14-964-96, цена: 650 руб.

Штатно станции КРИСТАЛЛ не комплектуются новыми клапанами впрыска. Их можно приобретать по желанию, как запчасти или со станциями КРИСТАЛЛ (вместо обычных клапанов впрыска) - как опция, указывая их в заказе.

С уважением, ДАРИН

P.S.

На нашем сайте: https://darin7.ru/avtomatic/complect/products/klapan-vpryska-bystrosyomniy-pvkh-g-1-2-n-l-30mm