ДАРИН
РУССКАЯ ТЕХНИКА ДЛЯ БАССЕЙНОВ
ДАРИН
108851, Москва, Щербинка,
Симферопольское шоссе, 11
Тел.: +7 (495) 983-10-83
E-mail: info@darin7.ru
Сайт: www.darin7.ru

Уважаемые партнёры!

Из-за разнообразия моделей и производителей 6-ти позиционных вентилей мы подготовили чертёж, позволяющий на месте определить: подойдёт ли блок автоматической промывки АВТО (АВТО МИНИ, МОНО) к данному вентилю, потребуется ли доработка блока АВТО или невозможность установить блок АВТО на данный вентиль.

Напоминаем, что блок автоматической промывки АВТО (АВТО МИНИ, МОНО) возможно установить на 6-ти позиционные вентили с подсоединением 1,5“ или 2”.

Для монтажников и сервисных техников подготовлен обучающий ролик, позволяющий правильно смонтировать блок АВТО на 6-ти позиционный вентиль, его можно скачать по ссылке на нашем сайте: https://darin7.ru/files/auto-install.mp4

Не забудьте подписаться на наш телеграмм-канал: @darin77777

С уважением, ДАРИН

ДАРИН
РУССКАЯ ТЕХНИКА ДЛЯ БАССЕЙНОВ

ДАРИН
108851, Москва, Щербинка,
Симферопольское шоссе, 11
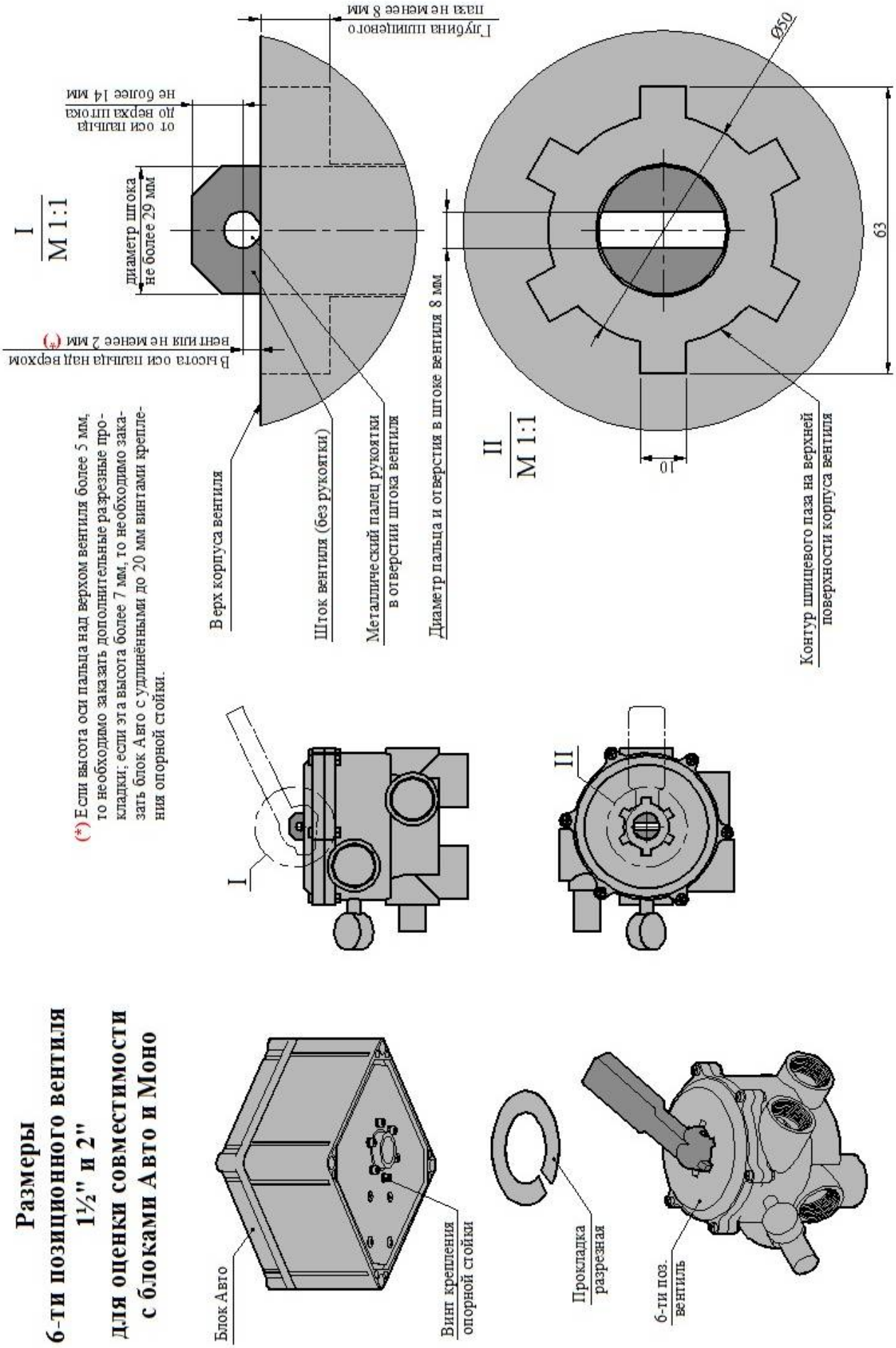
Тел.: +7 (495) 983-10-83
E-mail: info@darin7.ru
Сайт: www.darin7.ru